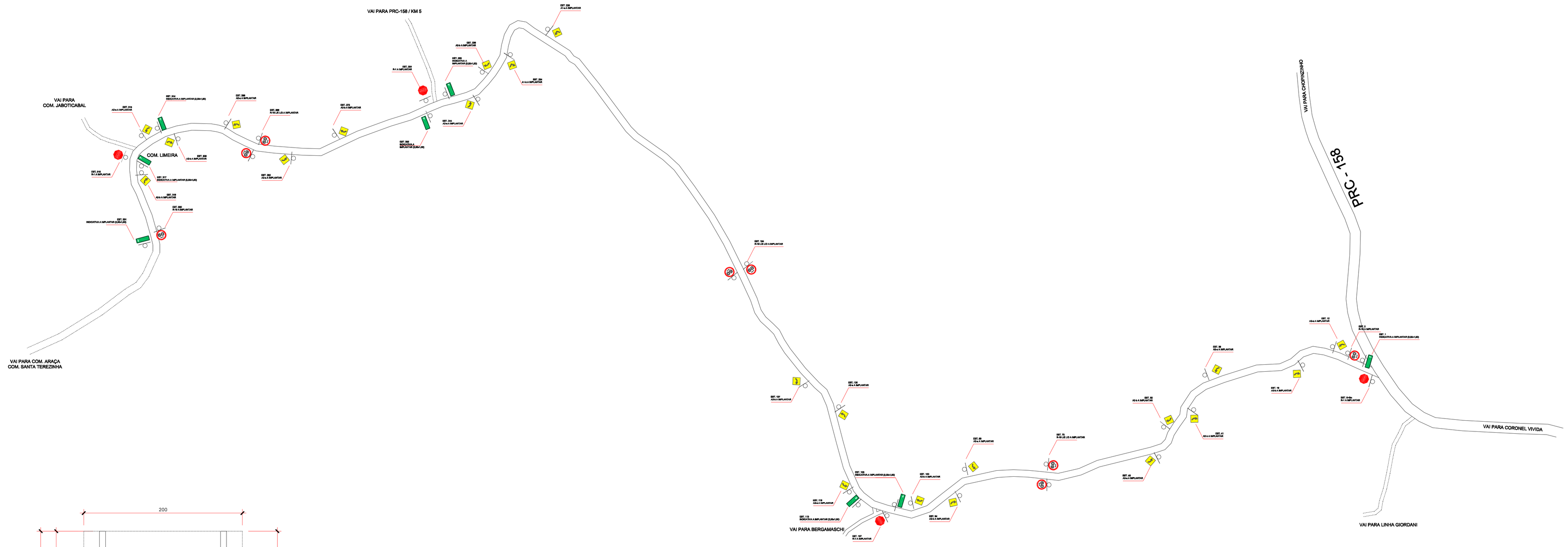

SINALIZAÇÃO
ESCALA: S/E

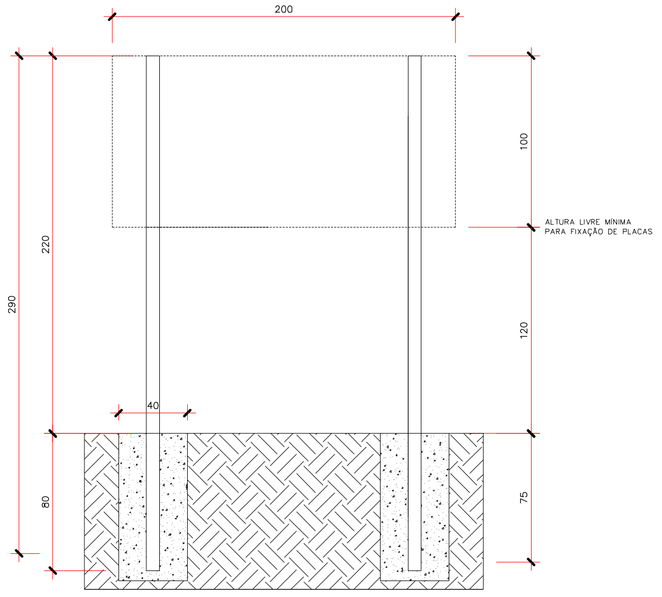

SUPORTE DE MADEIRA 3"X3" FIXADA EM BASE DE CONCRETO;

SUPORTE PARA PLACAS DE SINALIZAÇÃO – INDICAÇÃO
ESCALA: 1:25

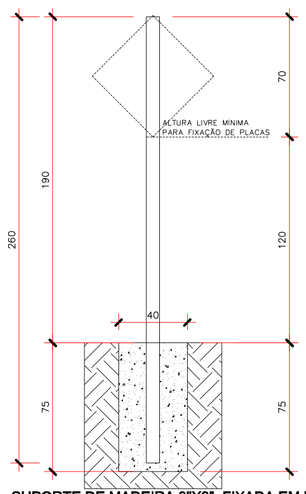

SUPORTE DE MADEIRA 3"X3" FIXADA EM BASE DE CONCRETO DE 40x40x75cm CxLxH;

SUPORTE PARA PLACAS DE SINALIZAÇÃO
ESCALA: 1:25

DIVISÃO DE FLUXO – DUPLA CONTÍNUA
ESCALA: 1:200

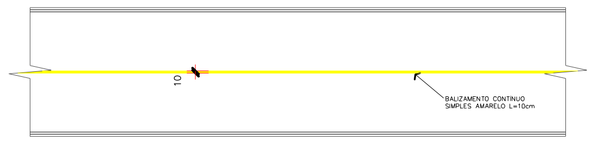

DIVISÃO DE FLUXO – SIMPLES CONTÍNUA
ESCALA: 1:200

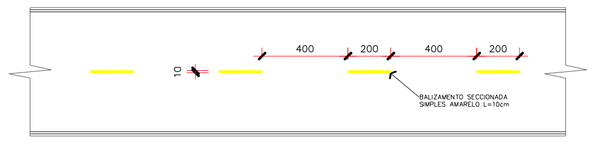

DIVISÃO DE FLUXO – SIMPLES SECCIONADA
ESCALA: 1:200

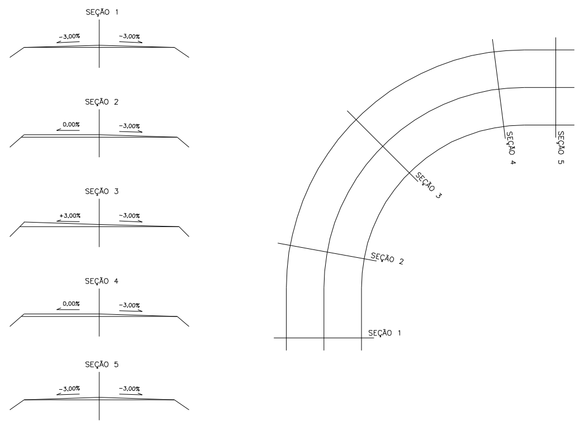

SUPERELEVAÇÃO DE CURVA PARA A DIREITA
ESCALA: S/E

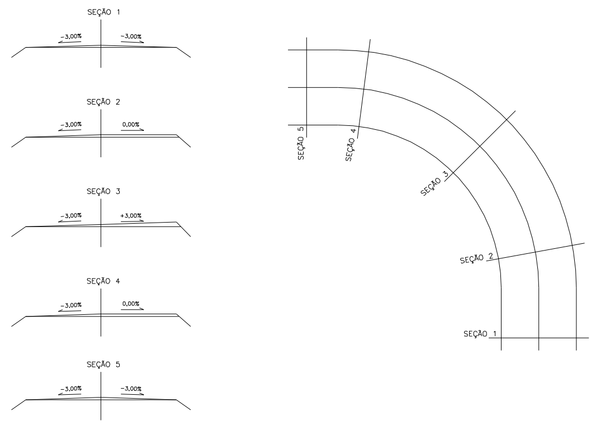

SUPERELEVAÇÃO DE CURVA PARA A ESQUERDA
ESCALA: S/E

MODELO	0,25m²	0,25m²	0,25m²	0,25m²	0,20m²	0,30m²	2,00 x 1,00 = 2,00m²		
CÓDIGO	A1-a	A1-b	A2-a	A2-b	R-19	R-1	INDICATIVA	SUPORTE	
QUANTIDADE	01	01	11	09	08	04	08	49	TOTAL
ÁREA m²	0,25m²	0,25m²	2,75m²	2,25m²	1,60m²	1,20m²	16,00m²	-	24,30m²

PLACAS DE SINALIZAÇÃO
ESCALA: 1:20

APROVAÇÕES:

MUNICÍPIO DE CORONEL VIVIDA - PARANÁ

Divisão de Estudos e Projetos
Praça Ângelo Mezzomo, s/nº
Coronel Vivida - Paraná
(46)3232-8323 - 3232-8324

Empreendimento:
RECAPEAMENTO ASFÁLTICO SOBRE PEDRAS IRREGULARES

Endereço da Obra:
ACESSO AS COMUNIDADES DE BERGAMASCHI, JABOTICABAL, SANTA TEREZINHA E LIMEIRA

FRANK ARIEL SCHIAVINI
Prefeito Municipal

Título das plantas:
- SINALIZAÇÃO VERTICAL
- SINALIZAÇÃO HORIZONTAL
- SUPERELEVAÇÃO

Data: 06.11.2017

Escala: Indicada

Responsável Técnico

ART: 20170689419

Especificação: PROJETO BÁSICO DE ARQUITETURA

Prancha: 03/03

EUCLIDES LUIZ WEISS
Eng. Civil - CREA- PR 18.913/D

Desenho: Douglas Strapazzon